ООО «КБ Пожарной Автоматики»

ИЗВЕЩАТЕЛЬ ПОЖАРНЫЙ ДЫМОВОЙ ОПТИКО-ЭЛЕКТРОННЫЙ АДРЕСНО-АНАЛОГОВЫЙ ИП 212-64 прот.R3

Паспорт

ПАСН.425232.038 ПС

Редакция 19

Свидетельство о приемке и упаковывании

Извещатели пожарные дымовые оптико-электронные адресно-налоговые ИП 212-64 прот. R3

исполнение ПАСН.425232.038_____

заводские номера: _____

_____

изготовлены и приняты в соответствии с требованиями _____

технических условий ПАСН.425214.002 ТУ _____

(ТУ 4371-038-12215496-03), признаны годными для _____

эксплуатации и упакованы согласно требованиям, _____

предусмотренным в действующей технической документации. _____

_____

Количество / версия ПО _____ / _____

Дата выпуска _____

---

1 Основные сведения об изделии

1.1 Извещатель пожарный дымовой оптико-электронный адресно-налоговый ИП 212-64 прот. R3 (далее – извещатель) предназначен для обнаружения возгораний внутри контролируемого пространства закрытых помещений различных зданий и сооружений.

1.2 Извещатель предназначен для работы:

– с прибором приемно-контрольным и управления охранно-пожарным «Рубеж-2ОП» прот.R3,
– с прибором приемно-контрольным пожарным «Рубеж-2ПБ»,
– с контроллером адресных устройств «Рубеж-КАУ1» прот.R3,
– с контроллером адресных устройств «Рубеж-КАУ2» прот.R3.

1.3 Извещатель выпускается в исполнениях:

– ПАСН.425232.038 – обычное исполнение;
– ПАСН.425232.038-01 – с площадкой для закрепления экрана кабеля АЛС;
– ПАСН.425232.038-02 – для установки на подвесной потолок;
– ПАСН.425232.038-03 – для установки на подвесной потолок и с площадкой для закрепления экрана кабеля АЛС.

1.4 Средний срок службы – 10 лет.

2 Комплектность

2.1 Комплектность извещателя приведена в таблице 1.

Таблица 1

Наименование	Количество, шт.	Примечание
Извещатель ИП 212-64 прот..R3 - исполнения ПАСН.425232.038, -01, - исполнения ПАСН.425232.038-02, -03	20 12	Максимальное количество в упаковке транспортной
Паспорт ПАСН.425232.038 ПС	1	На упаковку транспортную
Колпак защитный	20	По одному на каждый извещатель. Только для исполнений ПАСН.425232.038, -01

Примечание – На сайте компании по адресу: https://td.rubezh.ru/products/detail.php?ID=5772 доступно для изучения и скачивания руководство по эксплуатации на «Извещатель пожарный дымовой оптико-электронный адресно-аналоговый ИП 212-64 прот.R3 ПАСН.425232.038 РЭ».

3 Монтаж и подключение

3.1 Монтаж и подключение извещателя следует производить руководствуясь рисунками 1 – 3.

4 Гарантии изготовителя

4.1 Предприятие-изготовитель гарантирует соответствие извещателя требованиям технических условий при соблюдении потребителем условий транспортирования, хранения, монтажа и эксплуатации.

Предприятие-изготовитель рекомендует выполнять работы по монтажу, настройке и эксплуатации оборудования организациями, имеющими соответствующие лицензии и допуски, а также аттестованными специалистами, имеющими соответствующий квалификационный уровень.

4.2 Гарантийный срок – 2 года, для изделий «Серия 3» – 3 года, для изделий «Серия 5» – 5 лет, для изделий «Серия СВ» – 7 лет с даты выпуска.

В течение гарантийного срока эксплуатации предприятие-изготовитель производит безвозмездный ремонт или замену извещателя. Предприятие-изготовитель не несет ответственности и не возмещает ущерба за дефекты, возникшие по вине потребителя при несоблюдении правил эксплуатации и монтажа.

4.3 В случае выхода извещателя из строя в период гарантийного обслуживания его следует вместе с настоящм паспортом, указанием наработки извещателя на момент отказа и причины снятия с эксплуатации, возвратить по адресу:

Россия, 410056, г. Саратов, ул. Ульяновская, 25, ООО «КБ Пожарной Автоматики».

Телефон сервисной службы 8 (8452) 22-28-88, электронная почта td_rubezh@rubezh.ru.

5 Сведения о сертификации

5.1 Декларация о соответствии № ЕАЭС N RU Д-RU.ЧС13.В.00021 действительна по 26.06.2022. Оформлена на основании отчетов о сертификационных испытаниях № 13598 от 28.11.2016, № 12616 от 16.01.2015 ИЛ НИЦ ПТ и СП ФГБУ ВНИИПО МЧС России, № RA.RU.21МЧ01.

5.2 Декларация о соответствии № ЕАЭС N RU Д-RU.НА96.В.00497/20 действительна по 17.02.2025. Оформлена на основании протоколов испытаний №5/СГ-13.02/20, 6/СГ-13.02/20 от 13.02.2020 ИЦ «CERTIFICATION GROUP» ООО «Трансконсалтинг».

5.3 Сертификат соответствия № C-RU.ЧС13.В.00240/19 действителен по 14.11.2022. Выдан органом по сертификации ОС «ПОЖТЕСТ» ФГБУ ВНИИПО МЧС России, 143903, Россия, Московская область, г. Балашиха, мкр. ВНИИПО, д. 12.

5.4 Извещатель сертифицирован в составе системы пожарной сигнализации адресной «Рубеж-ПБ». Сертификат соответствия № BY/112 02.01. 033 00795 действителен до 06.11.2023. Выдан органом по сертификации Учреждение «Республиканский центр сертификации и экспертизы лицензируемых видов деятельности» МЧС Республики Беларусь, 220088, г. Минск, ул. Захарова, 73а.

5.5 Система менеджмента качества ООО «КБ Пожарной Автоматики» сертифицирована на соответствие требованиям международного стандарта ISO 9001:2015 и стандарта ГОСТ Р ИСО 9001-2015.

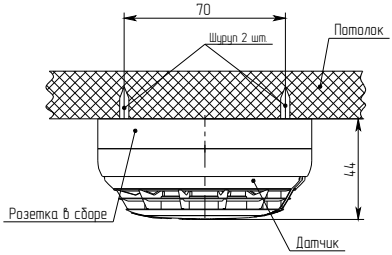

Рисунок 1 – Установка извещателя на потолке

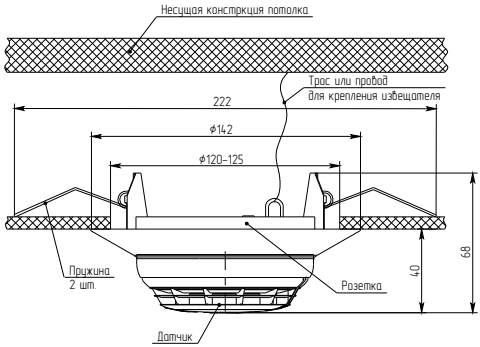

Рисунок 2 – Установка извещателя на подвесном потолке

Рисунок 3 – Схема подключения извещателя к АЛС

Контакты технической поддержки: 8-800-600-12-12 для абонентов России,
8-800-080-65-55 для абонентов Казахстана,
support@rubezh.ru +7-8452-22-11-40 для абонентов других стран